AP.E - Engineering

STRUMENTAZIONE PER PROCESSI INDUSTRIALI e ACQUEDOTTISTICI

Automazione / Strumentazione per Piscine Pubbliche / Private Stabilimenti Termali

Interne / Esterne Ludiche / Sportive Termali / Curative

Boll.	312
Ultimo aggior.	Gennaio 2016
Versione italiana	***X***
Versione inglese	
Versione tedesca	

Servizio Tecnico Tel.: 0498805322 - E-Mail: info@ape-engineering.it - Web: ape-engineering.it

Dedicato a piccole ed a grandi piscine

(stabilimenti di acqua termale - piscine di acqua marina - piscine di acqua dolce)

APE-Engineering è presente come Costruttore dal 1975 nel mercato high-tech Italiano ed Estero.

Durante questi oltre 40 anni di attività si é specializzata nella progettazione e nella realizzazione di strumentazione ed automazione per il controllo e telecontrollo di processo di impianti industriali.

Negli ultimi 20 anni, sollecitata da più progettisti, ha rivolto la sua attenzione al settore delle piscine d'acqua termale, d'acqua dolce, d'acqua marina, di qualunque dimensione, siano esse private o pubbliche (ludiche / sportive).(non di uso domestico)
Proponendo automazioni a vari livelli di complessità e di costo, da sistemi semi automatici a sistemi tele controllati.

Sinora la “piscina”, non era considerata impianto tecnologico di valore e veniva strumentata con apparecchiature di classico uso domestico o poco più.

L’APE-Engineering ha raccolto le lamentele provenienti dal settore ed ha dato una seria risposta creando una gamma di prodotti specifici col concetto delle apparecchiature industriali (qualità, affidabilità, sicurezza, durata, ecc.).

L'azienda, col settore “Engineering”formato da Fisici e Ingegneri nelle varie specializzazioni, è in grado di studiare e di proporre soluzioni personalizzate per risolvere tutti i problemi di ottimizzazione dell'utilizzo dell'energia sia termica che elettrica, in qualche caso abbiamo ottenuto un risparmio, a parità di prestazioni, prossimo al 40%.

L’APE-Engineering interviene nei seguenti settori dell'acqua termale:
Controllo / Regolazione pozzi di captazione:
regolazione velocità delle pompe (inverter) funzione della portata, della pressione e della temperatura con conseguente ottimizzazione del consumo idrico ed elettrico;
Controllo / Regolazione temperatura fangaie:
regolazione impianti automatici di distribuzione fango termale;
Controllo / Regolazione temperatura impianti di riscaldamento.
Controllo / Regolazione temperatura acqua ad uso sanitario.
Controllo / Regolazione temperatura acqua con uso di caldaie.
Controllo / Regolazione piscine:
filtrazione, riscaldamento/refrigerazione, acidità, clorazione, livelli (knaipp);
Controllo idromassaggi
Circuiti Flebologici
Rendimento globale impianti:
energia utilizzata/energia disponibile;
Telecontrollo e supervisione degli impianti in locale e remoto.

Supportata, con la propria tecnologia, i più aggiornati progettisti e costruttori del settore sin dai primi passi del progetto.
Collabora con i vostri termotecnici / elettricisti / idraulici di fiducia per l'integrazione con gli impianti esistenti.
L’APE-Engineering provvede con proprio personale all'assistenza, all'avviamento, alla messa in marcia degli impianti ed alla manutenzione programmata, non che all'istruzione del personale addetto alla conduzione.

Se questa piccola presentazione dovesse risultare di vostro interesse saremmo ben lieti di organizzare un incontro presso di Voi.

Nuovo
Controllore
di processo

Quadro di controllo
FORDONGIANUS (ORISTANO)

Gestione di 2 piscine di acqua termale
Gestione funzionamento filtri (filtrazione / controlavaggio)
Gestione temperatura acqua piscina (riscaldamento / raffreddamento)
Gestione ricambio acqua in piscina
Gestione riscaldamento stabilimento con acqua termale (scambiatori)
Gestione riscaldamento acqua sanitaria con acqua termale (scambiatori)
Gestione sanificazione (clorazione)
Controllo pH
Controllo livello piscine

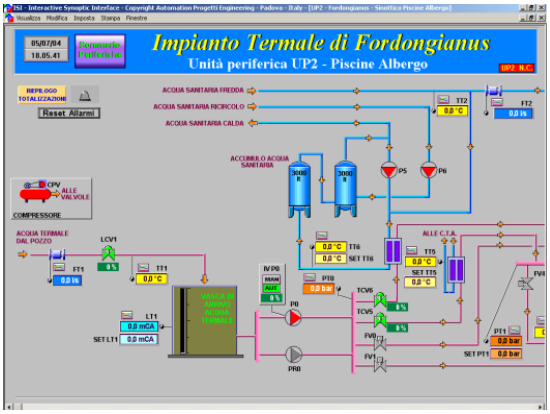

Videata della sezione:
ricevimento acqua termale
riscaldamento stabilimento
riscaldamento acqua sanitaria

Quadro di controllo
HOTEL SPORTING
TERME di GALZIGNANO
(ABANO TERME - PD)

Gestione di 2 piscine di acqua termale
Gestione prelievo da pozzo
Gestione funzionamento filtri (filtrazione / controlavaggio)
Gestione temperatura acqua piscina (riscaldamento / raffreddamento)
Gestione ricambio acqua in piscina
Gestione sanificazione (clorazione)
Controllo pH
Controllo livello piscine
Gestione riscaldamento stabilimento con acqua termale (scambiatori)
Gestione riscaldamento acqua sanitaria con acqua termale (scambiatori)
Gestione accumuli

L'automazione è dotata di un sistema di supervisione con personal computer per una gestione facilitata e per la teleassistenza

Videata del menu principale gestione impianto Hotel Sporting

Quadro di controllo
Hotel GREEN PARCK
TERME di GALZIGNANO
(ABANO TERME - PD)

Gestione di 2 piscine di acqua termale
Gestione prelievo da pozzo
Gestione funzionamento filtri (filtrazione / controlavaggio)
Gestione temperatura acqua piscina (riscaldamento / raffreddamento)
Gestione ricambio acqua in piscina
Gestione sanificazione (clorazione)
Controllo pH
Controllo livello piscine
Gestione riscaldamento stabilimento con acqua termale (scambiatori)
Gestione riscaldamento acqua sanitaria con acqua termale (scambiatori)
Gestione accumuli

L'automazione è dotata di un sistema di supervisione con personal computer per una gestione facilitata e per la teleassistenza

Videata del menu principale gestione impianto Hotel Green Park

Nuovo
Controllore
di processo

Quadro di controllo
TERME EOLIE
nell'isola di Vulcano

Gestione di 3 piscine di acqua termale
Gestione prelievo da pozzo
Gestione funzionamento filtri (filtrazione / controlavaggio)
Gestione temperatura acqua piscina (riscaldamento / raffreddamento)
Gestione ricambio acqua in piscina
Gestione sanificazione (clorazione)
Controllo pH
Controllo livello piscine
Gestione riscaldamento stabilimento con acqua termale (scambiatori)
Gestione riscaldamento acqua sanitaria con acqua termale (scambiatori)
Gestione accumuli

L'automazione è dotata di un sistema di supervisione con personal computer per una gestione facilitata e per la teleassistenza

Videata del menu principale gestione
impianto Terme Eolie

Quadro di controllo piscine
ALMATY (KAZAKISTAN)
Sezione uomini

Gestione di 5 piscine di acqua potabile
Gestione funzionamento filtri (filtrazione / controlavaggio)
Gestione temperatura acqua piscina (riscaldamento / raffreddamento)
Gestione ricambio acqua in piscina
Gestione sanificazione (clorazione)
Controllo pH
Controllo livello piscine

L'automazione è dotata di un sistema di supervisione con personal computer per una gestione facilitata e per la teleassistenza

Quadro di controllo piscine
ALMATY (KAZAKISTAN)
Sezione donne

Gestione di 5 piscine di acqua potabile
Gestione funzionamento filtri (filtrazione / controlavaggio)
Gestione temperatura acqua piscina (riscaldamento / raffreddamento)
Gestione ricambio acqua in piscina
Gestione sanificazione (clorazione)
Controllo pH
Controllo livello piscine

L'automazione è dotata di un sistema di supervisione con personal computer per una gestione facilitata e per la teleassistenza

VIDEATE DI UNA SEZIONE
GESTIONE PISCINA

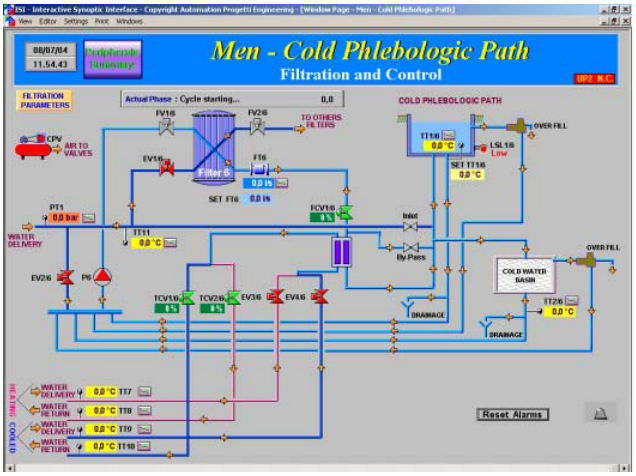

Quadro di controllo piscina
S.CLEMENTE (VENEZIA)

Gestione piscina singola di acqua potabile
Gestione funzionamento filtri (filtrazione / controlavaggio)
Gestione temperatura acqua piscina (riscaldamento / raffreddamento)
Gestione ricambio acqua in piscina
Gestione sanificazione (clorazione)
Controllo pH

Controllo livello piscina

Nuovo
Controllore
di processo

Nuovo
Controllore
di processo

Quadro di controllo piscine
GROTTA GIUSTI (PISTOIA)

Gestione di 3 piscine di acqua termale
Gestione funzionamento filtri (filtrazione / controlavaggio)
Gestione temperatura acqua piscina (riscaldamento / raffreddamento)
Gestione ricambio acqua in piscina
Gestione sanificazione (clorazione)
Controllo pH

Controllo livello piscine

Nuovo
Controllore
di processo

Quadro di controllo piscine
S. CASIANO AI BAGNI (SIENA)

Gestione di 5 piscine di acqua termale
Gestione funzionamento filtri (filtrazione / controlavaggio)
Gestione temperatura acqua piscina (riscaldamento / raffreddamento)
Gestione ricambio acqua in piscina
Gestione sanificazione (clorazione)
Controllo pH

Controllo livello piscine

STRUMENTAZIONE SPECIFICA di MISURA e ANALISI per PISCINE

MISURATORE ELETTROMAGNETICO
DI PORTATA IN ACCIAIO INOX AISI316.
INTERNI IN TEFLON

SONDE DI TEMPERATURA
IN ACCIAIO INOX AISI316

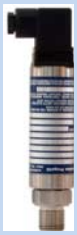

SONDE DI PRESSIONE IN
ACCIAIO INOX AISI316.
MEMBRANA IN HASTELLOY

SONDE DI LIVELLO
IN ACCIAIO INOX AISI316
MEMBRANA IN HASTELLOY.

VALVOLE ELETTRICHE
INTERCETTAZIONE, REGOLAZIONE E
MISCELAZIONE
CON INTERNO IN ACCIAIO INOX AISI316.

VALVOLE PNEUMATICHE
INTERCETTAZIONE
IN ACCIAIO INOX AISI316

CELLE DI ANALISI pH/CLORO
PER SANIFICAZIONE AUTOMATICA

(caratteristiche tecniche complete vedi appositi bollettini)

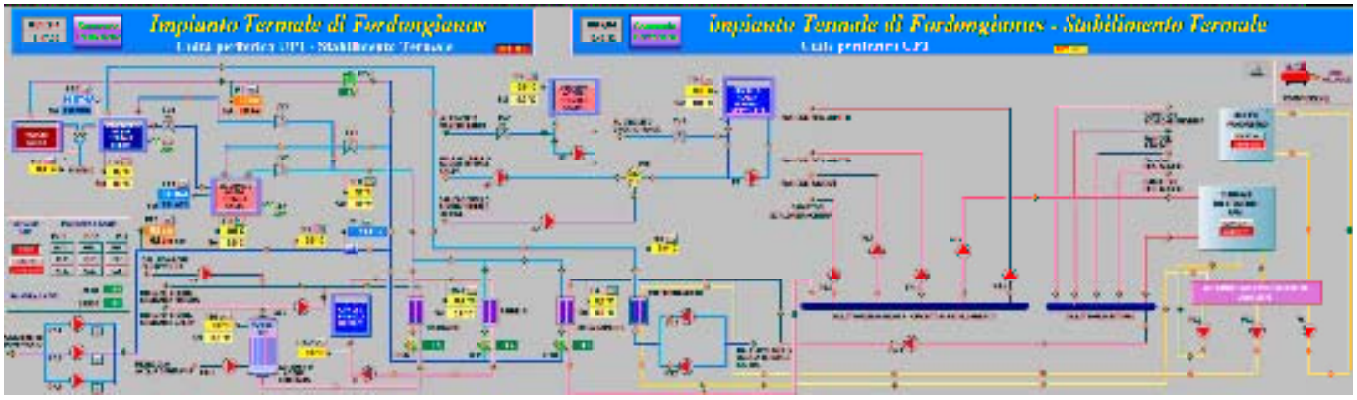

GESTIONE AUTOMATICA TELECONTROLLATA

Servizio Tecnico Tel.: 0498805322 - E-Mail: info@ape-engineering.it - Web: ape-engineering.it